10 JAAR GARANTIE

LANGE LEVENSDUUR: LIFEPO4

VRM APP

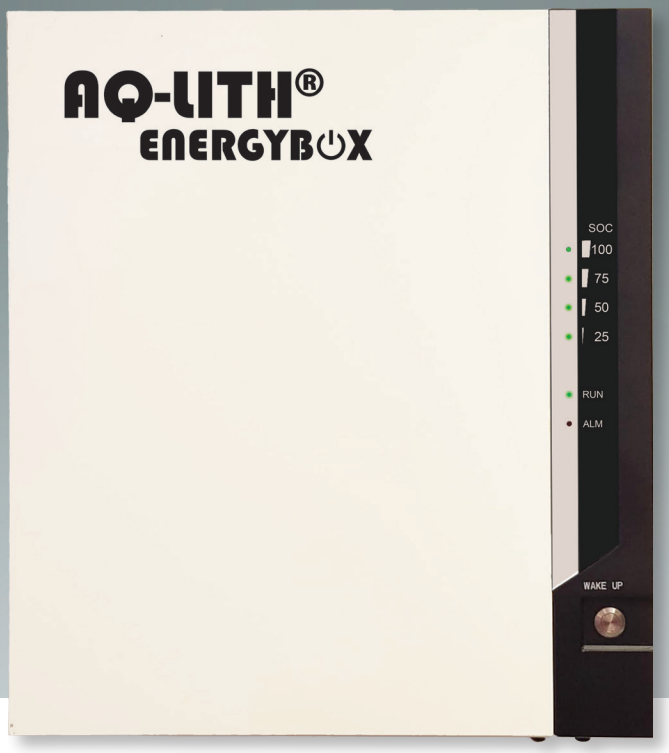

3 - 5 - 7 - 10 - 14 KWH

2DE GENERATIE

SMART CURRENT REDUCTION STRATEGIE

De laatste tien jaar hebben heel wat gezinnen zonnepanelen geplaatst. De zonnepanelen wekken de meeste energie op rond de middag, meestal als niemand thuis is. Als daarentegen 's avonds het verbruik het hoogst is, is de zon bijna onder. Helaas krijgen we voor de stroom die we teveel hebben amper nog geld en moeten we voor de afname in de avond de volle pot betalen.

Een EnergyBox bespaart op uw energie- en netkosten door overdag overtollige energie op te slaan en deze later te gebruiken wanneer er geen productie is.

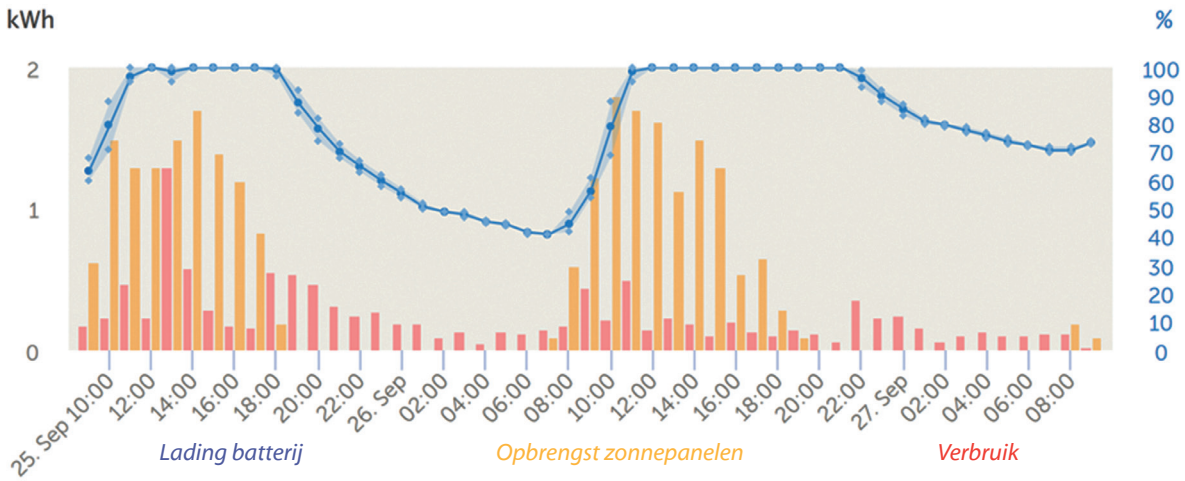

AUTONOOM EN GEAUTOMATISEERD

Dankzij de geautomatiseerde werking van ons systeem, zijn onze installaties volledig onderhoudsvrij. U kan uw volledig systeem opvolgen via een handige app op uw smartphone. U hoeft zelf helemaal niets te doen om te besparen op uw energiefactuur!

VOOR WIE IS ZO EEN SYSTEEM INTERESSANT?

Om te weten of een thuisbatterij voor u interessant is, zijn er vier belangrijke voorwaarden:

1. U heeft een digitale teller
2. U heeft zonnepanelen en u injecteert
3. U verbruikt vooral 's avonds
4. U wil uw stroompieken afvlakken

Nijverheidslaan +50/56, B-8540 Deerlijk - BELGIUM
Tel +32 56 617 977 - Fax +32 56 617 955
info@batterysupplies.be - www.batterysupplies.be

BATTERY SUPPLIES

AQ-LITH® ENERGYBOX = DIRECTE BESPARING

De energiefactuur in Vlaanderen stijgt jaar na jaar. Ook dit jaar zijn we opnieuw geconfronteerd met **sterk stijgende energieprijzen.** Een thuisbatterij helpt u uw factuur te optimaliseren.

Bijna één derde van de factuur bestaat uit het distributietarief. Vanaf 1 juli 2022 zullen deze kosten grotendeels afhangen van de pieken die uit het net worden genomen = **het capaciteitstarief**. Meerdere verbruikers tegelijk inschakelen zal dus resulteren in hogere netkosten. Onze batterijen helpen deze pieken af te vlakken zodat u ook op de netkosten bespaart.

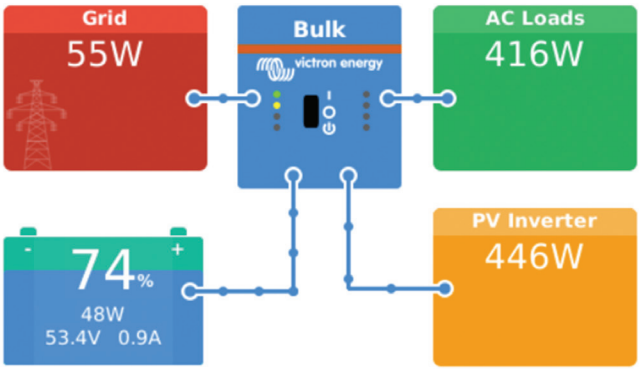

WAT KOST EEN VOLLEDIGE INSTALLATIE NU?

De totale kost hangt uiteraard af van de grootte van uw installatie. Een gemiddeld systeem kost circa 5000 euro, geleverd en geplaatst. Daarbij komen nog de subsidies die u mag aftrekken. Vraag steeds een offerte voor uw specifieke installatie aan uw installateur.

Al onze batterijsystemen voldoen aan de voorwaarden voor de **Vlaamse premie** voor thuisbatterijen!!!

victron energy
BLUE POWER

UW BATTERIJSYSTEEM VOLLEDIG OP MAAT!

Dankzij het uitgebreide gamma aan thuisbatterijen kunnen we voor elk huishouden de meest interessante installatie samenstellen.

10 JAAR GARANTIE

Onze AQ-LITH® batterijen hebben een opslagcapaciteit van 3 kWh tot 14 kWh telkens met een **garantie op de batterijen van 10 jaar!**

Onze batterijen worden geleverd met bijhorende omvormer die perfect is gedimensioneerd op de installatie.

BELGISCH MERK!

AQ-LITH® is een **100% Belgisch merk**

Met een **eigen hersteldienst** staan we garant voor de best mogelijke service, ook wanneer de garantieperiode is verstreken.

	3 kWh	5 kWh	7 kWh	10kWh	14kWh
Technologie	Li-ion (LiFePO4 of LFP)				
Nominale spanning (V)	51,2				
Capaciteit (Ah)	57,6	100,8	136,8	201,6	273,6
Capaciteit (kWh)	3	5,2	7	10,4	14
Vermogen (kW)	1,5	2,5	2,5	5	5
Afmetingen (mm)	523 x 679 x 152,5	564 x 650 x 212	662 x 717 x 205	2x (564 x 650 x 212)	2x (662 x 717 x 205)
Gewicht (kg)	45	66	89	132	178
Garantie	10 jaar				
Victron omvormer	3KVa Multiplus II GX	3KVa Multiplus II GX	3KVa Multiplus II GX	5KVa Multiplus II GX	5KVa Multiplus II GX

Nijverheidslaan +50/56, B-8540 Deerlijk - BELGIUM | Tel +32 56 617 977 | Fax +32 56 617 955 | **info@batterysupplies.be** | **www.batterysupplies.be**